2022年度　春季ハンドボール選手権大会

男子の部

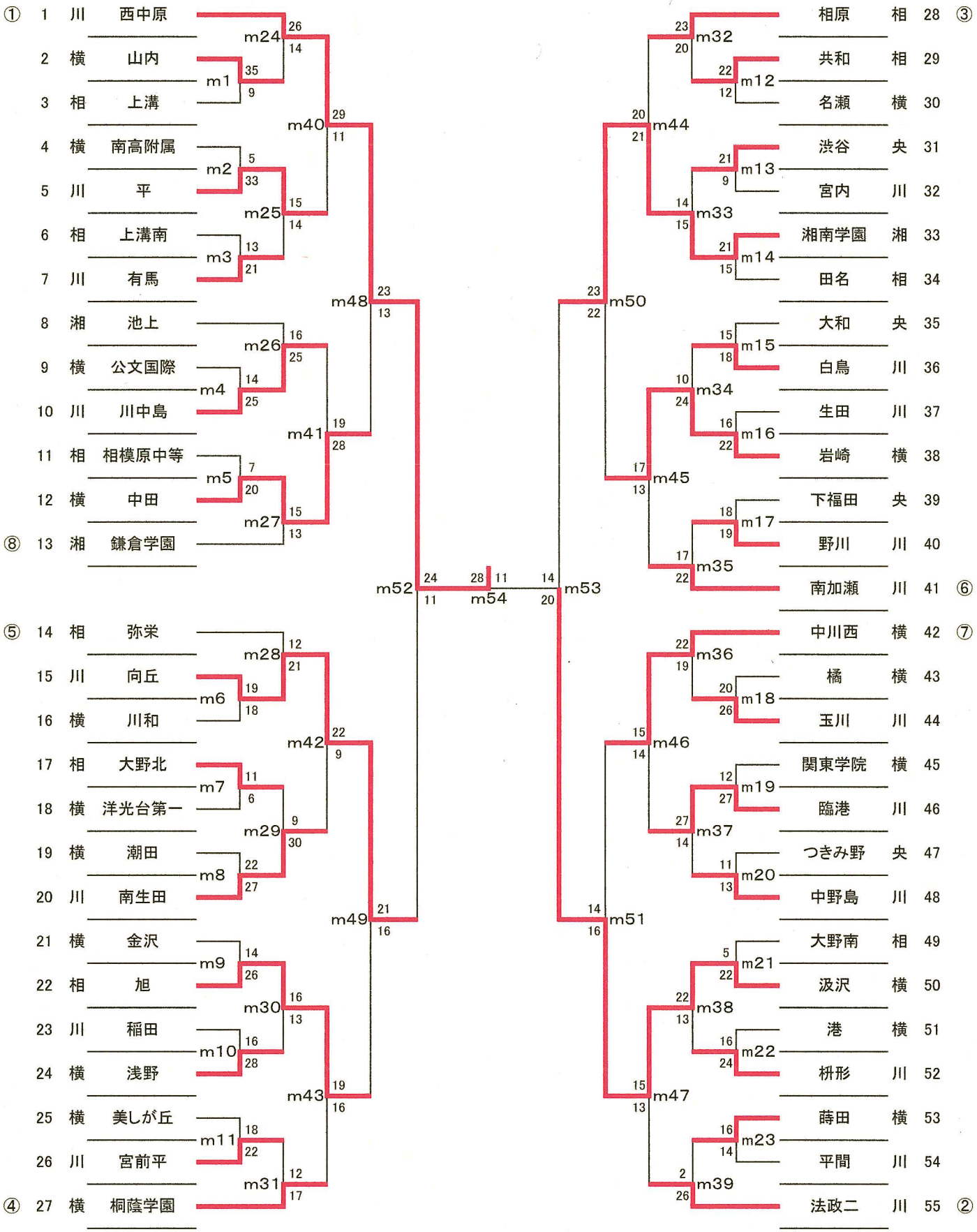

2022年度　春季ハンドボール選手権大会
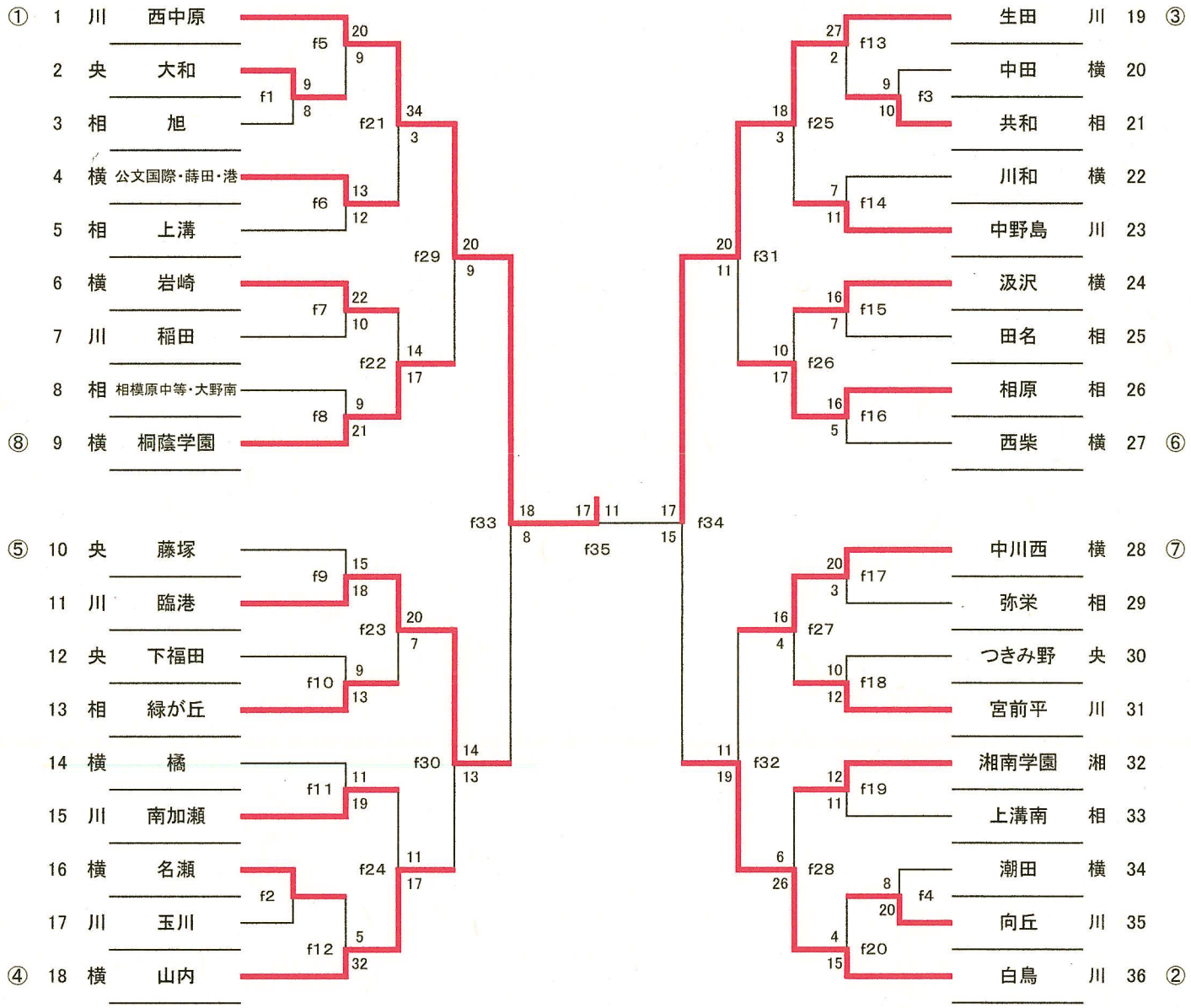
女子の部